OKFF	Oberkante Fertigfussboden / Sol fini
LW	Durchgangsweite / largeur vide de passage
LH	Durchgangshöhe / hauteur vide de passage
H	Anlagenhöhe / hauteur de l'installation
	Hinweise / Remarque
X	Laut EN 16005 / DIN 18650 Bau- und Pruefgrundsetzen fuer autom. Tueren darf dieses Mass nur 4 - 8 mm betragen. Selon DIN 16005 / 18650 et prescription pour portes automatiques, cette mesure doit se situer entre 4 et 8 mm

TST Flex ES 250 PRO / ES 400 PRO	Gewicht / Poids
1-flügelig / 1-vantail LW 800 - 2400 B min. = 1.5 x LW + 180 (mit Seitenteil / ohne Pfostenbreite) (avec partie fixe / sans largeur poteau)	1-flügelig / 1-vantail ES 250 PRO 2 x 65 kg ES 400 PRO 2 x 100 kg
2-flügelig / 2-vantaux LW 1400 - 4000 B min. = 1.5 x LW + 180 (mit Seitenteil / ohne Pfostenbreite) (avec partie fixe / sans largeur poteau)	2-flügelig / 2-vantaux Standard ES 250 PRO 4 x 65 kg ES 400 PRO 4 x 100 kg

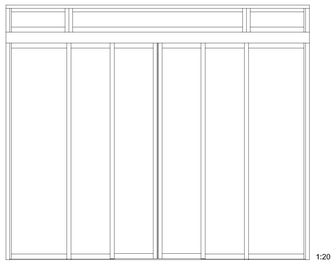

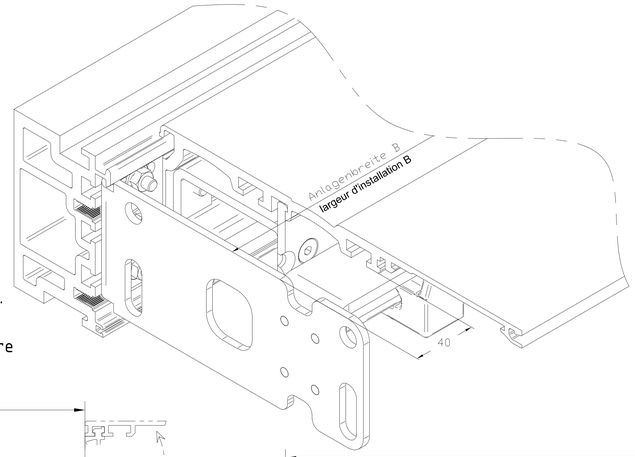

Ab einem Türflügelgewicht von mehr als 2x75kg
bzw. 4x75kg, ist eine Antriebsabhängung erforderlich.
Avec un poids de vantail dépassant 2x75 kg,
respectivement 4 x 75 kg, une suspente est nécessaire
pour le mécanisme.

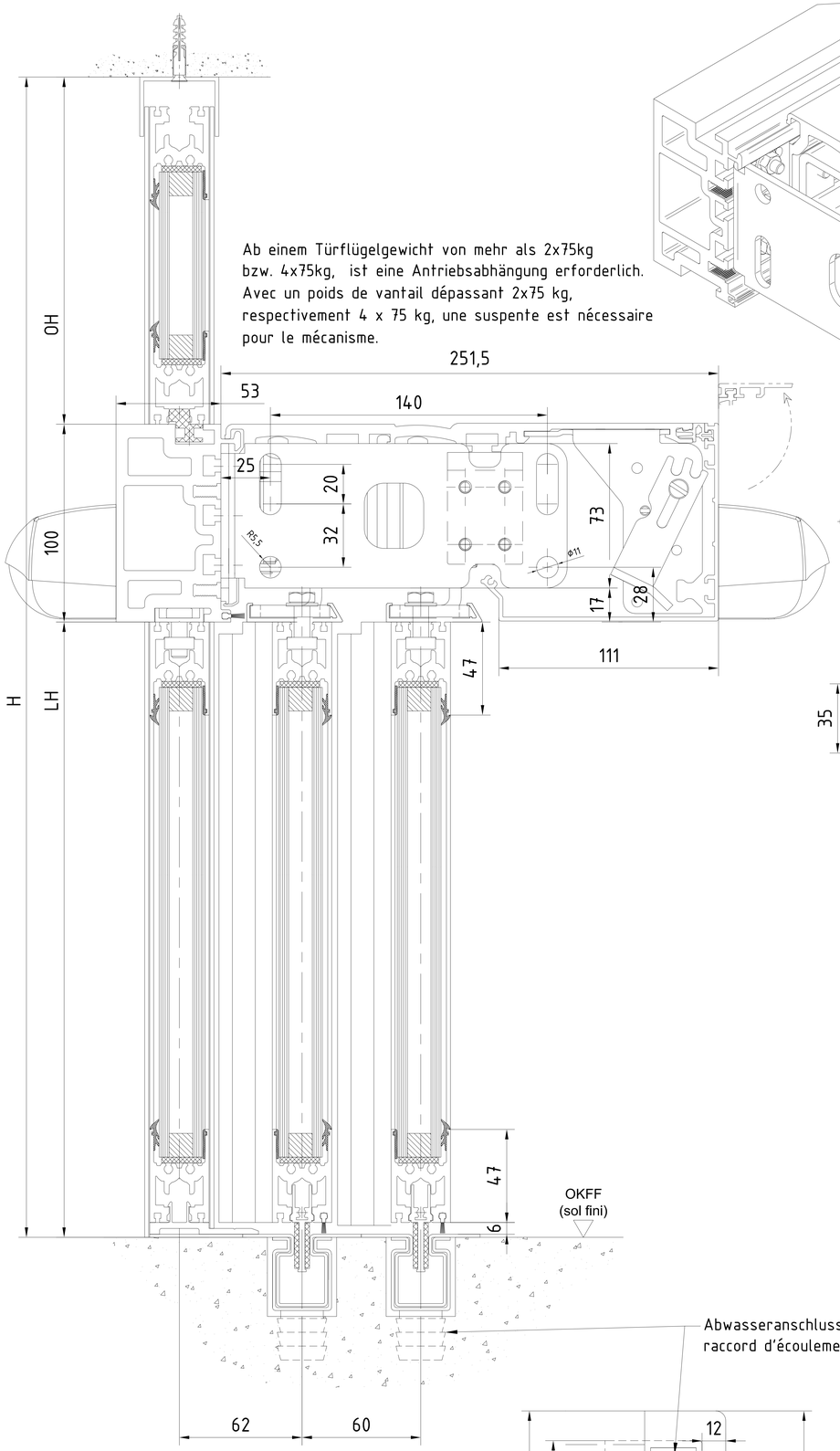

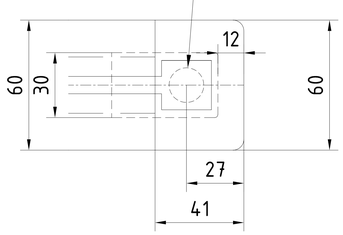

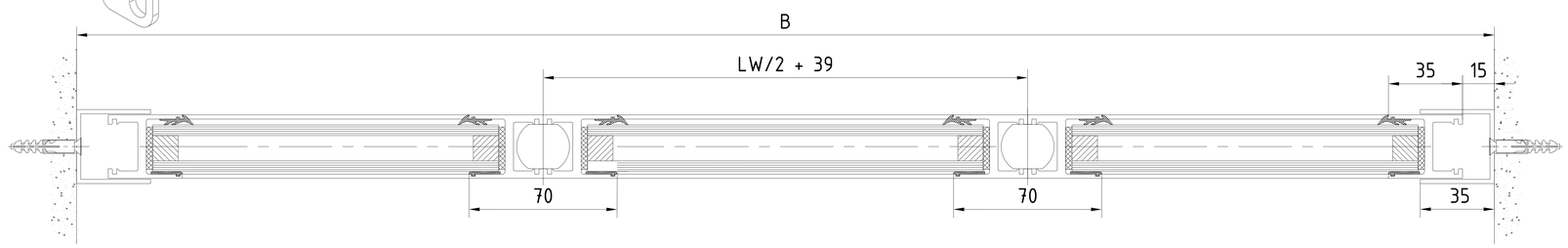

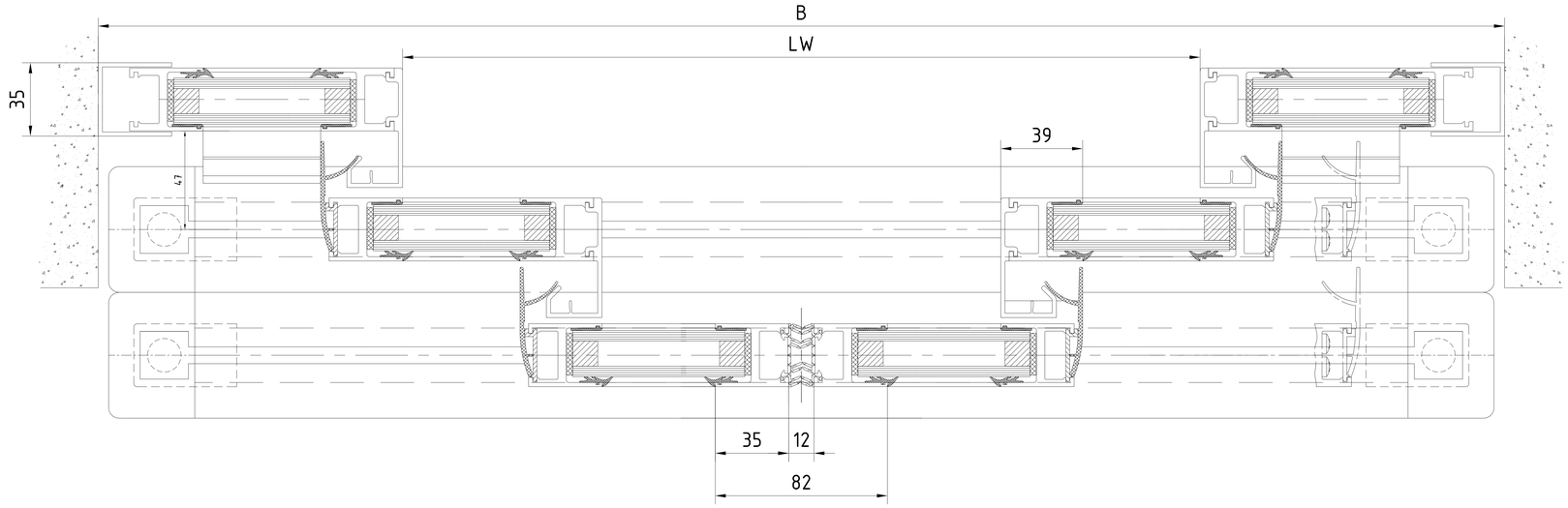

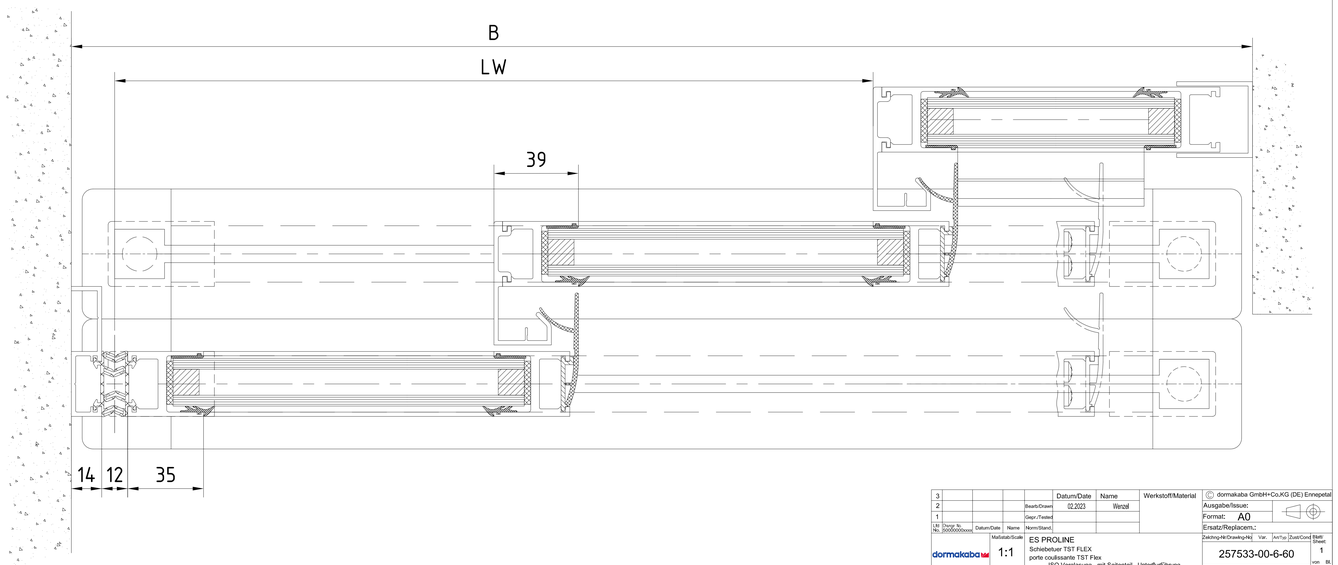

Achtung !
Ausruestung der Tueranlage mit Sicherheitseinrichtungen
nach jeweiliger
Risikobewertung gemaeß DIN 18650 Teil 1 + 2 .
Attention !
les équipements de sécurité de la porte automatique
doivent correspondre à l'analyse de risques selon la norme
DIN 18650

3				Datum/Date	Name	Werkstoff/Material	
2			Bearb./Drawn.	02.2023	Wenzel	Ausgabe/Issue:	
1			Gesp./Tested			Format: A0	
Ut. Change. to No. 2000/000/xxxx	Datum/Date	Name	Norm/Stand.			Ersatz/Replacem.:	
dormakaba	Maßstab/Scale 1:1	ES PROLINE Schiebetuer TST FLEX porte coulissante TST Flex ISO Verglasung - mit Seitenteil - Unterflurlöhnung verre isolant - avec partie fixe - rail de sol encastré				Zeichng-Nr/Drawing-No. Var. Art/Typ Zust/Cond Blatt/Sheet 1 von 1	257533-00-6-60
						Var.: 00	

© dormakaba GmbH+Co.KG (DE) Ennepetal

"Weitergabe sowie Vervielfältigung dieser Unterlage, Verwertung und Mitteilung ihres Inhalts sind untersagt soweit nicht ausdrücklich zugestanden. Zuwiderhandlungen verpflichten zu Schadenersatz. Alle Rechte vorbehalten, insbesondere für den Fall der Patenterteilung oder Gebrauchsmuster-Eintragung vorbehalten."

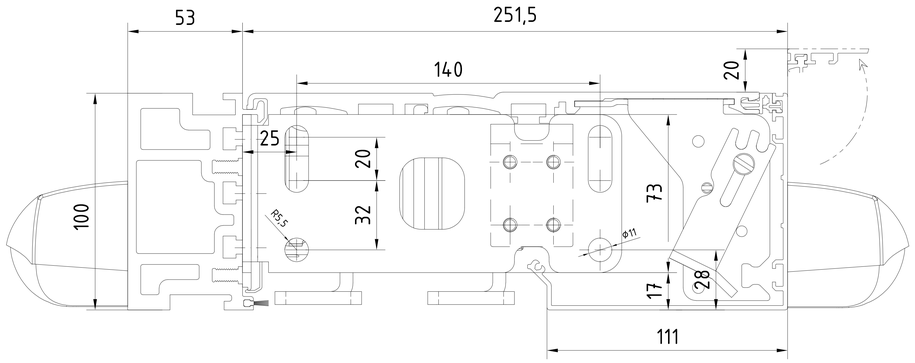

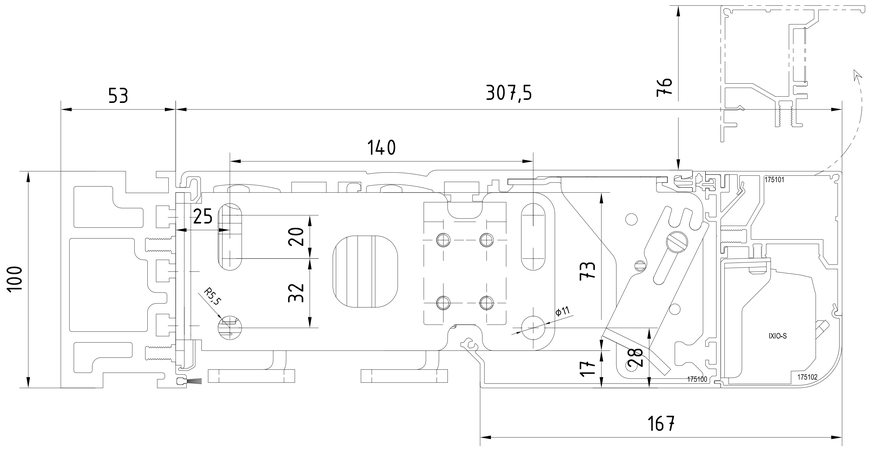

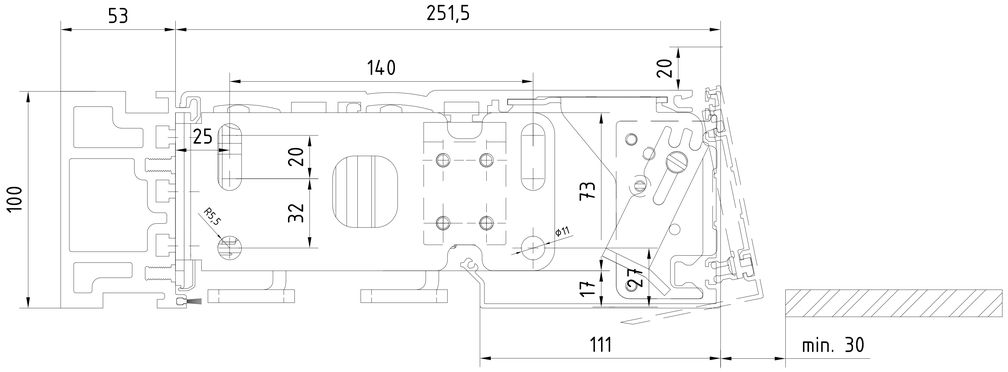

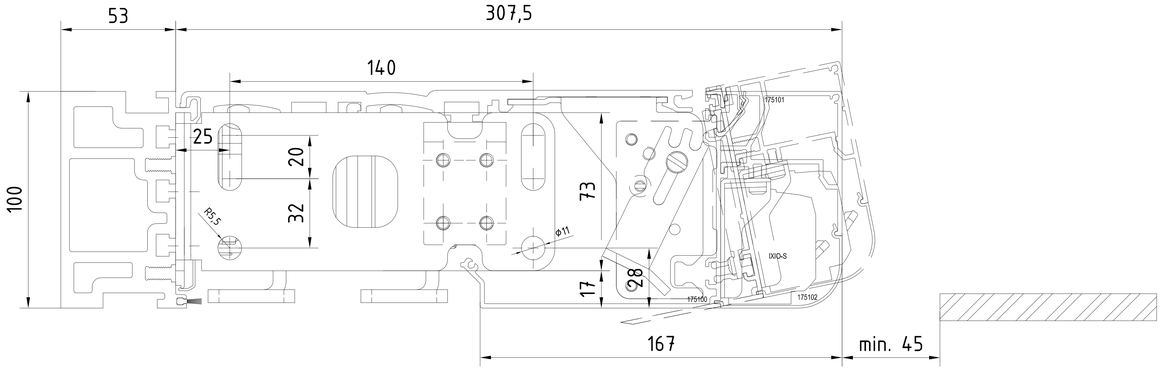

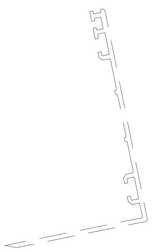

Abnehmbare Antriebsblende
Habillage intérieur amovible

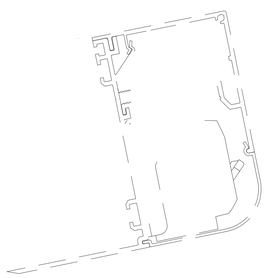

Abnehmbare Antriebsblende
Habillage intérieur amovible

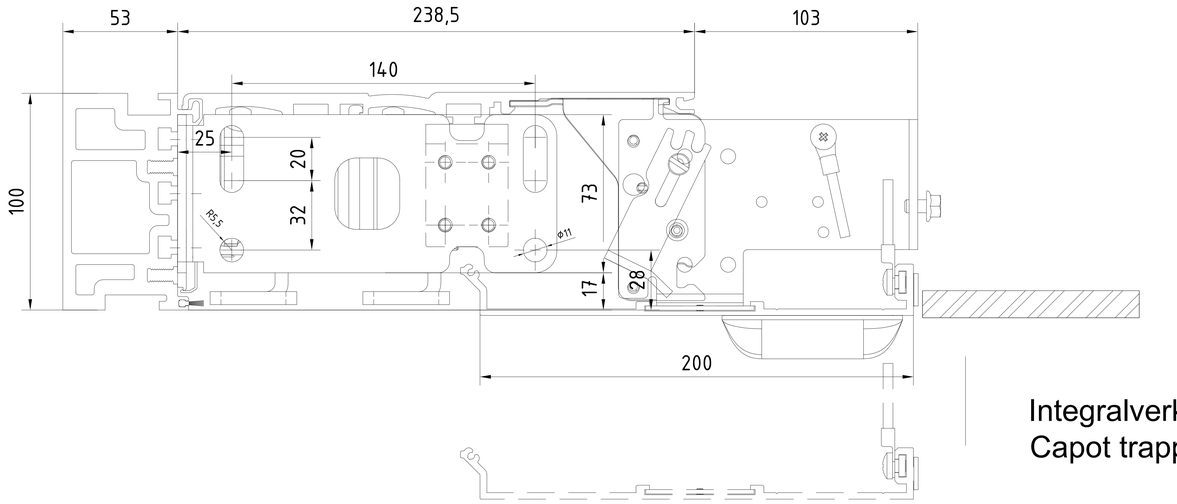

Integralverkleidung
Capot trappe

Ab einem Türflügelgewicht von mehr als 2x75kg
bzw. 4x75kg, ist eine Antriebsabhängung erforderlich.
Avec un poids de vantail dépassant 2x75 kg,
respectivement 4 x 75 kg, une suspente est nécessaire
pour le mécanisme.

"Weitergabe sowie Vervielfältigung dieser Unterlage, Verwertung und Mitteilung ihres Inhalts sind nicht gestattet soweit nicht ausdrücklich zugestanden. Zuwiderhandlungen verpflichten zu Schadensersatz. Alle Rechte vorbehalten in Patentanmeldung oder Gebrauchsmuster Eintragung vorbehalten."

3					Datum/Date	Name	Werkstoff/Material
2				Bearb./Drawn	02.2023	Wenzel	
1				Gesp./Tested			
Lfd. Nr. / No.	Änderungs-Nr. / Change-No.	Datum/Date	Name	Norm/Stand.			

dormakaba

Maßstab/Scale: 1:1

ES PROLINE
Schiebetuer TST FLEX
porte coulissante TST Flex
Antriebsverkleidung / capots de mécaniques

Zeichnung-Nr./Drawing-No.: 257533-00-6-60
Var.: 00
Art/Typ | Zust/Coord | Blatt/Sheet: 1 von/on 81

© dormakaba GmbH+Co.KG (DE) Ennepetal

Ausgabe/Issue:
Format: A0
Ersatz/Replacem.:

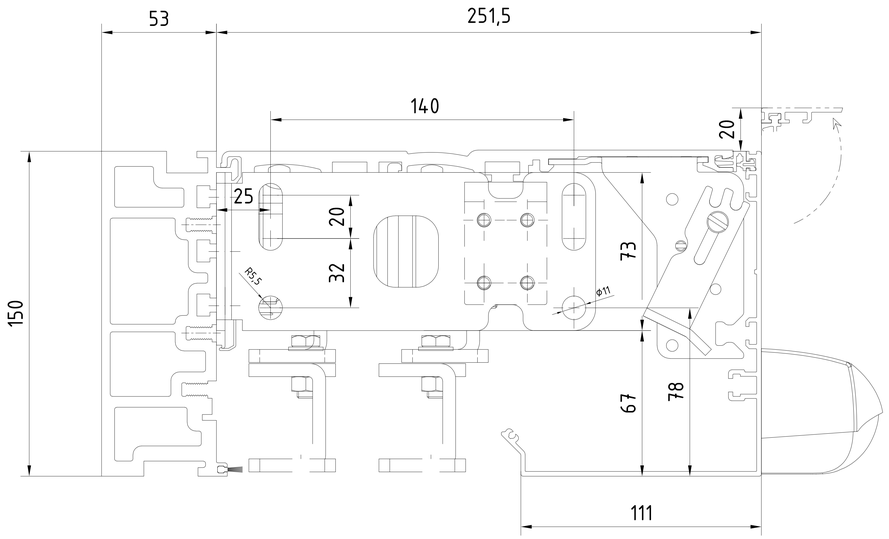

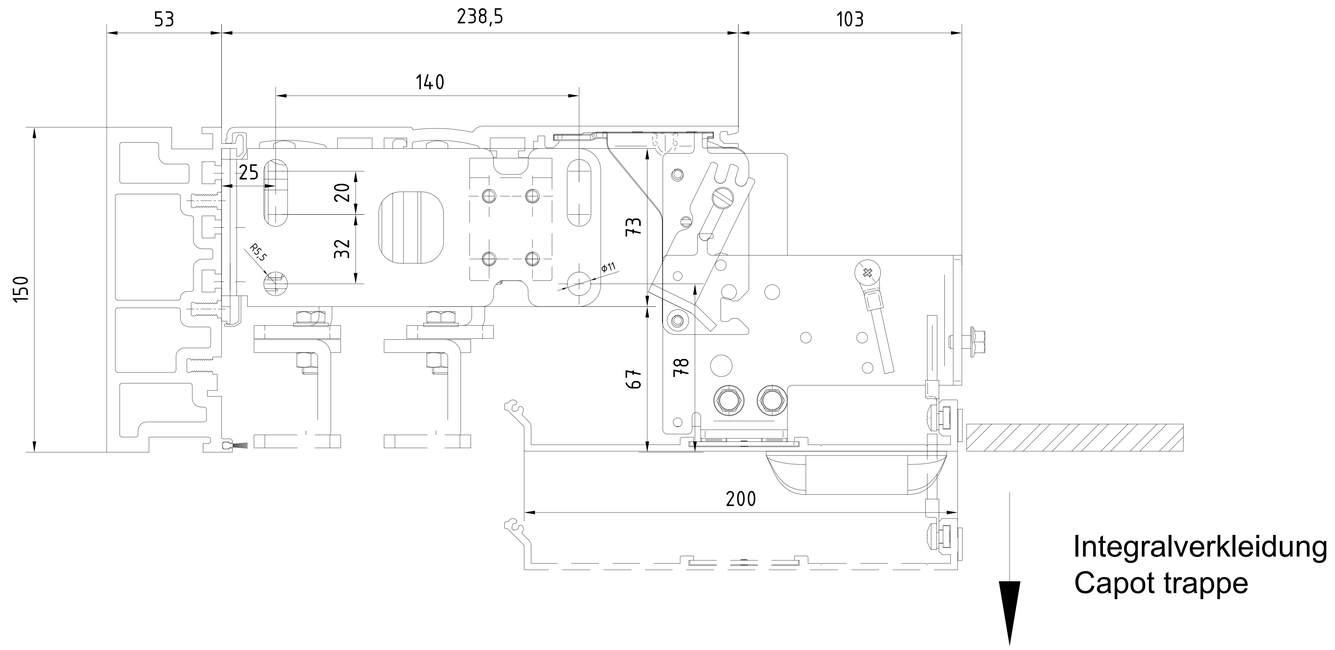

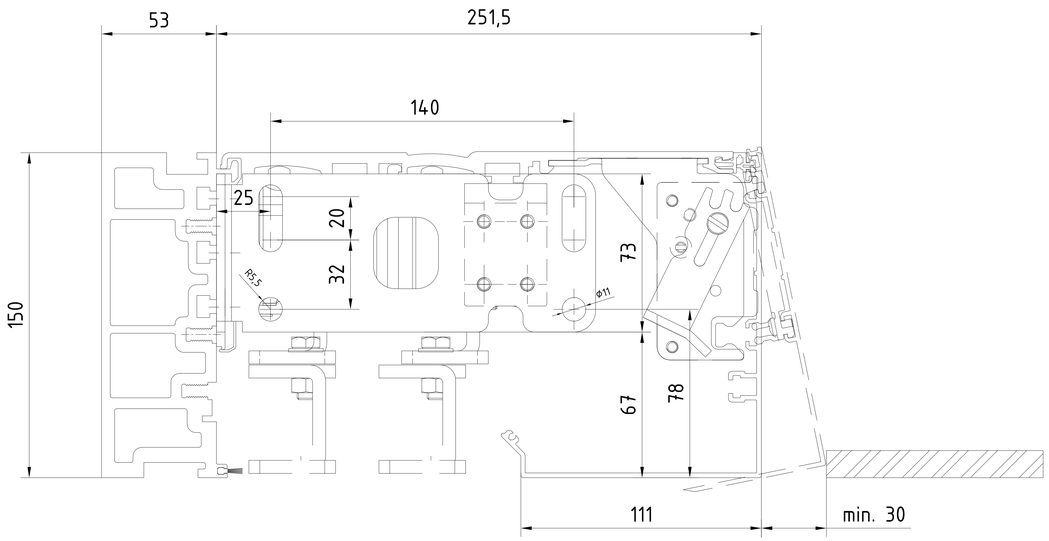

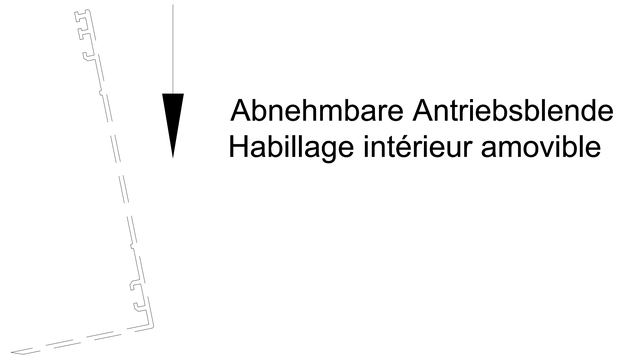

Ab einem Türflügelgewicht von mehr als 2x75kg
bzw. 4x75kg, ist eine Antriebsabhängung erforderlich.
Avec un poids de vantail dépassant 2x75 kg,
respectivement 4 x 75 kg, une suspente est nécessaire
pour le mécanisme.

"Weitergabe sowie Vervielfältigung dieser Unterlage, Verwertung und Mitteilung ihres Inhalts sind nicht zulässig soweit nicht ausdrücklich zugesagt. Zuwiderhandlungen verpflichten zu Schadenersatz. Alle Rechte für den Fall der Patenterteilung oder Gebrauchsmustereintragung vorbehalten."

3					Datum/Date	Name	Werkstoff/Material
2				Bearb./Drawn	02.2023	Wenzel	
1				Gesp./Tested			
Ut	Änderg. Nr. / No. 2000000xxxx	Datum/Date	Name	Norm/Stand.			

dormakaba

Maßstab/Scale: 1:1

ES PROLINE
Schiebetuer TST FLEX
porte coulissante TST Flex

Antriebsverkleidung / capots de mécaniques

© dormakaba GmbH+Co.KG (DE) Ennepetal

Ausgabe/Issue:
Format: A0
Ersatz/Replacem.:

Zeichng-Nr/Drawing-No | Var. | Art/Typ | Zusatz/Cond | Blatt/Sheet

257533-00-6-60

Var.: 00

1 von 01

Ab einem Türflügelgewicht von mehr als 2x75kg
bzw. 4x75kg, ist eine Antriebsabhängung erforderlich.
Avec un poids de vantail dépassant 2x75 kg,
respectivement 4 x 75 kg, une suspente est nécessaire
pour le mécanisme.

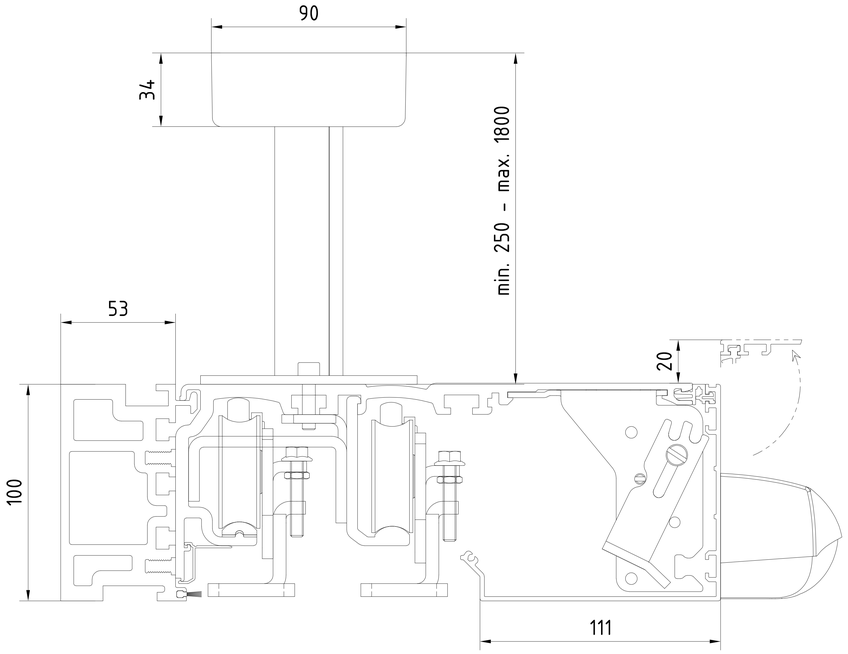

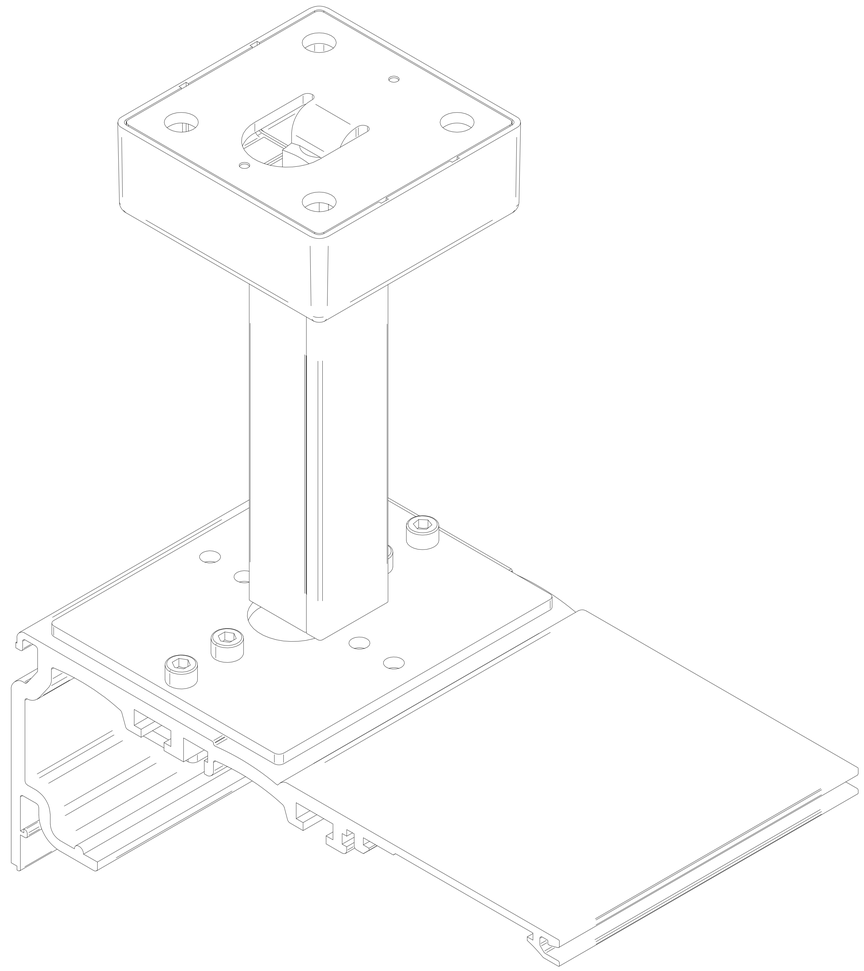

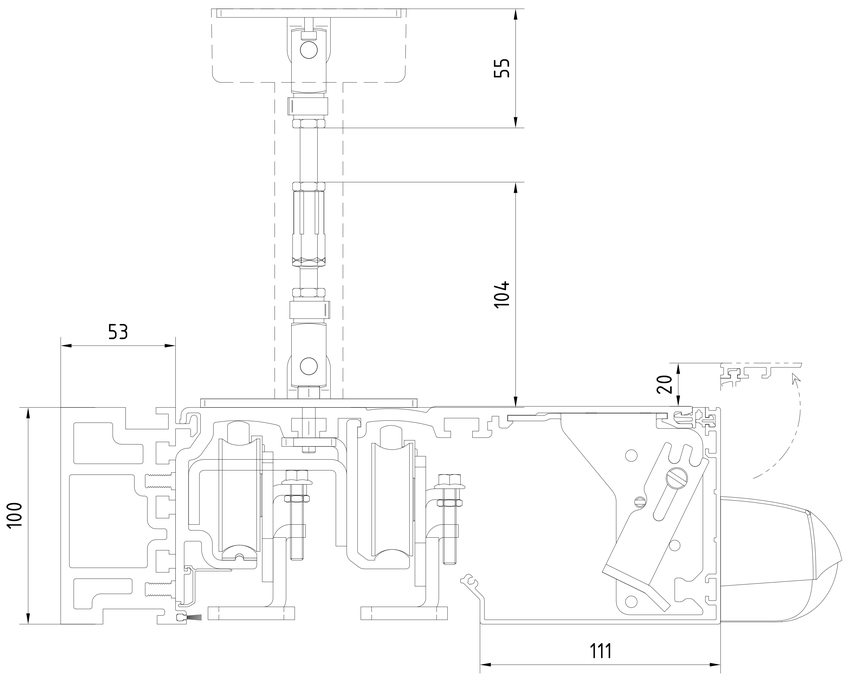

"Weitergabe sowie Vervielfältigung dieser Unterlage, Verwertung und Mitteilung ihres Inhalts sind nicht gestattet soweit nicht ausdrücklich zugestanden. Zuwiderhandlungen verpflichten zu Schadenersatz. Alle Rechte vorbehalten, insbesondere für Patenterteilung oder Gebrauchsmustereintragung vorbehalten."

3					Datum/Date	Name	Werkstoff/Material	© dormakaba GmbH+Co.KG (DE) Ennepetal
2				Bearb./Drawn	02.2023	Wenzel		Ausgabe/Issue:
1				Gegr./Tested				Format: A0
Ltr. No.	Änderungs-Nr. 2000/0000xxxx	Datum/Date	Name	Norm/Stand.				Ersatz/Replacem.:

dormakaba	Maßstab/Scale 1:1	ES PROLINE Schiebetuer TST FLEX porte coulissante TST Flex Abhängung Antrieb Suspente pour mécanisme	Zeichnung-Nr/Drawing-No.	Var.	Art/Typ / Zust/Cond / Blatt/Sheet
			257533-00-6-60		1 von 01
				Var.: 00	

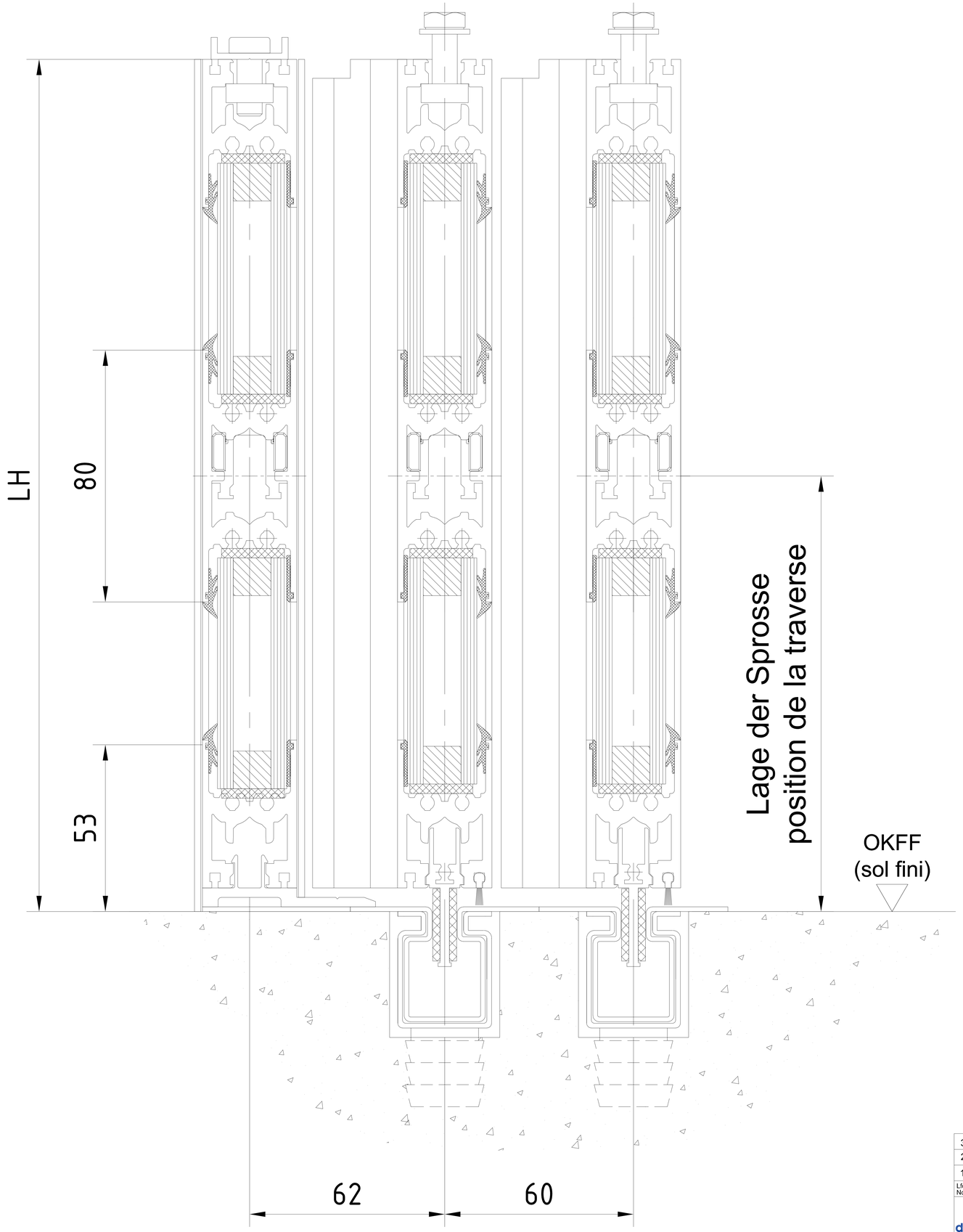

"Weitergabe sowie Vervielfältigung dieser Unterlage,
Verwertung und Mitteilung ihres Inhalts nicht gestattet,
soweit nicht ausdrücklich zugestanden. Zuwiderhandlungen
verpflichten zu Schadensersatz. Alle Rechte für den Fall
der Patenterteilung oder Gebrauchsmuster-Eintragung vorbehalten."

3					Datum/Date	Name	Werkstoff/Material	© dormakaba GmbH+Co.KG (DE) Ennepetal
2				Bearb/Drawn	02.2023	Wenzel		Ausgabe/Issue:
1				Gepr./Tested				Format: A2
Lfd No.	Change No. 50000000xxxx	Datum/Date	Name	Norm/Stand.				Ersatz/Replacem.:

dormakaba

Maßstab/Scale 1:1

ES PROLINE
Schiebetuer TST FLEX
porte coulissante TST Flex
Sprosse ISO Verglasung - mit Seitenteil - Unterflurführung
traverse - verre isolant - avec partie fixe - rail de sol encastré

Zeichng-Nr/Drawing-No	Var.	Art/Typ	Zust/Cond	Blatt/Sheet:
257533-00-6-60				von Bl.

Var.:

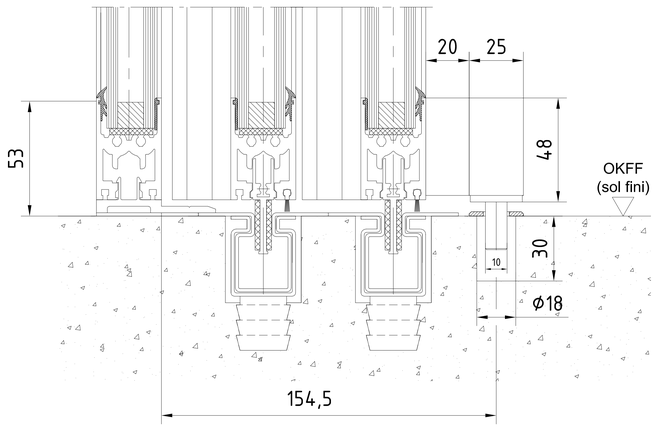

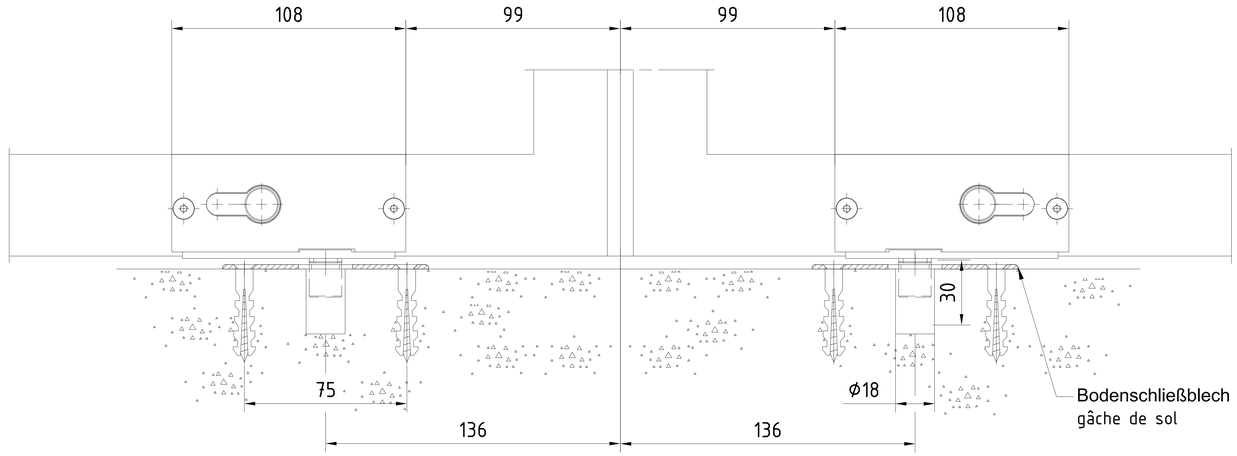

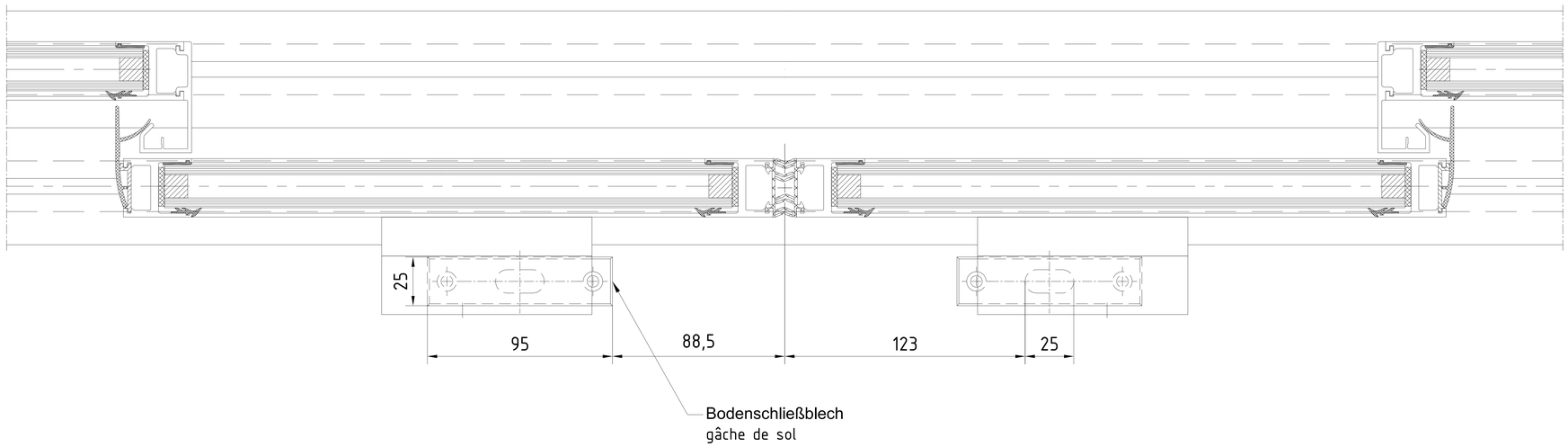

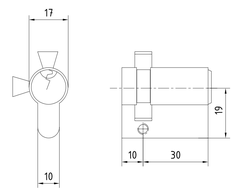

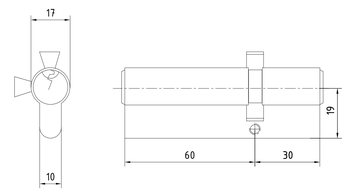

Einsetzbare Profilzylinder
Cylindre à profil européen utilisable

				Datum/Date	Name	Werkstoff/Material
3						
2			Bearb./Drawn	02.2023	Wenzel	
1			Gesp./Tested			
Ident. No. Design. No. 3000000000000	Datum/Date	Name	Norm/Stand.			

dormakaba

Maßstab/Scale: 1:1

ES PROLINE
Schiebetür TST FLEX
porte coulissante TST Flex

Bodenschließblech ISO Vergleuung - mit Sollbruch - Oberfläche/Finiss
serrure de sol - verre isolant - avec partie flex - gâche de sol

© dormakaba GmbH+Co.KG (DE) Ennepetal

Ausgabe/Issue:
Format: A0
Ersatz/Replacem.:

Zeichng-Nr/Drawing-No.	Var.	Art/Typ	Zust/Cond	Blatt/Sheet
257533-00-6-60				1

von/of: 1

Var.: 00

"Weitergabe sowie Vervielfältigung dieser Unterlage, Verwertung und Mitteilung ihres Inhalts sind nur mit ausdrücklicher Zustimmung der Firma dormakaba zulässig. Zuwiderhandlungen verpflichten zu Schadenersatz. Gebrauchsmuster- oder Patentanmeldung oder Gebrauchsmuster-Eintragung vorbehalten."

TST FLEX

4.1

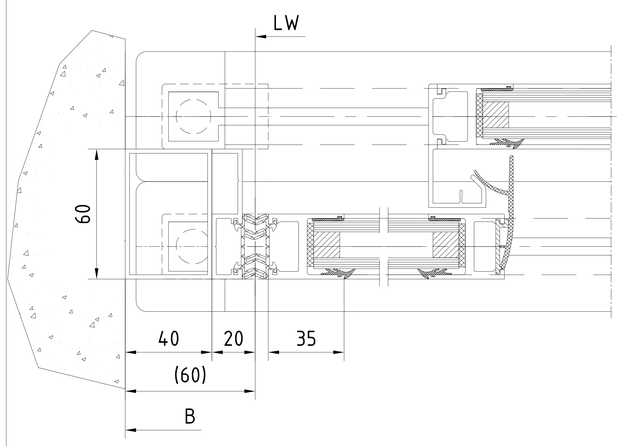

TST FLEX

4.2

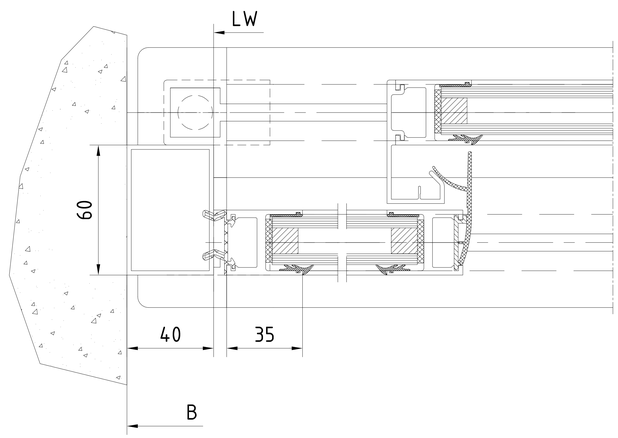

TST FLEX

4.3

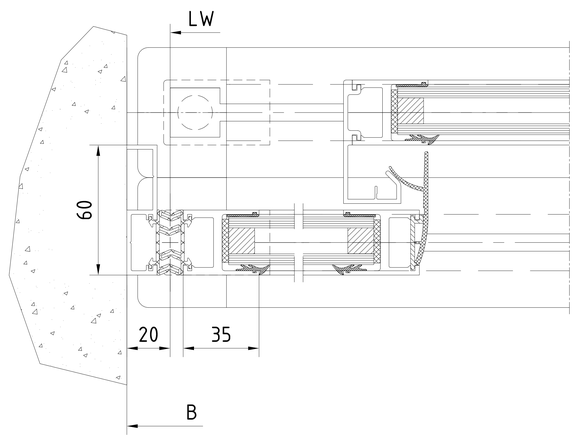

"Weitergabe sowie Vervielfältigung dieser Unterlage, Verwertung und Mitteilung ihres Inhalts sind nicht gestattet soweit nicht ausdrücklich zugestanden. Zuwiderhandlungen verpflichten zu Schadenersatz. Alle Rechte vorbehalten, insbesondere für Patenterteilung oder Gebrauchsmustereintragung vorbehalten."

3					Datum/Date	Name	Werkstoff/Material
2				Bearb/Drawn	02.2023	Wenzel	
1				Gegr./Tested			
Ut No.	Änderg. Nr. 2000000xxxx	Datum/Date	Name	Norm/Stand.			

dormakaba

Maßstab/Scale:

ES PROLINE
Schiebetuer TST FLEX
porte coulissante TST Flex

Anfahrpfosten BiD Vorgängerung - ohne Seitenteil - Oberflurführung
poteau de réception - verre isolant - sans partie fixe - guide de sol

© dormakaba GmbH+Co.KG (DE) Ennepetal

Ausgabe/Issue:

Format: A0

Ersatz/Replacem.:

Zeichng-Nr/Drawing-No. | Var. | Art/Typ | Zust/Cond | Blatt/Sheet

257533-00-6-60

von 01

Var.:

Musterlösungen für verschiedene Einbausituationen. Die konkrete Bauausführung ist im Einzelfall im Vorfeld abzuklären und können von den gezeigten Versionen abweichen. Ergänzende Angaben befinden sich in der Montageanleitung.
Solutions pour diverses situations de construction. Chaque situation réelle est un cas particulier qui doit être éclairci sur site et peut différer de ces version. Les données se trouvent dans le mode d'emploi de montage.

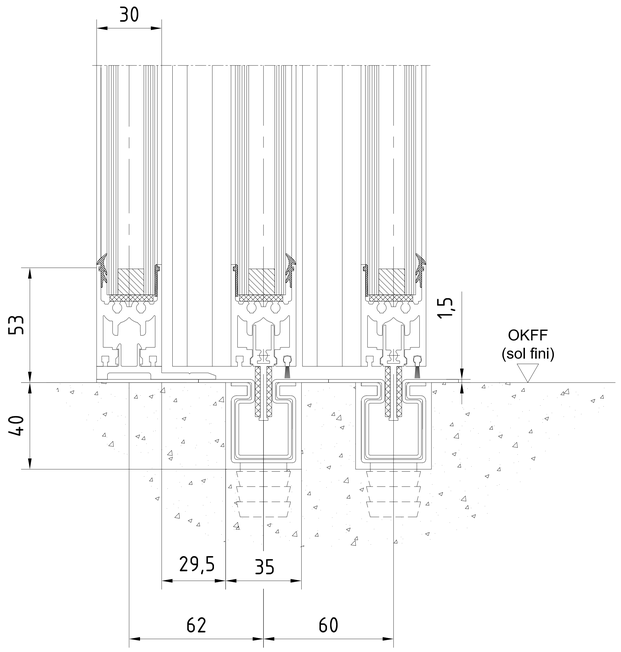

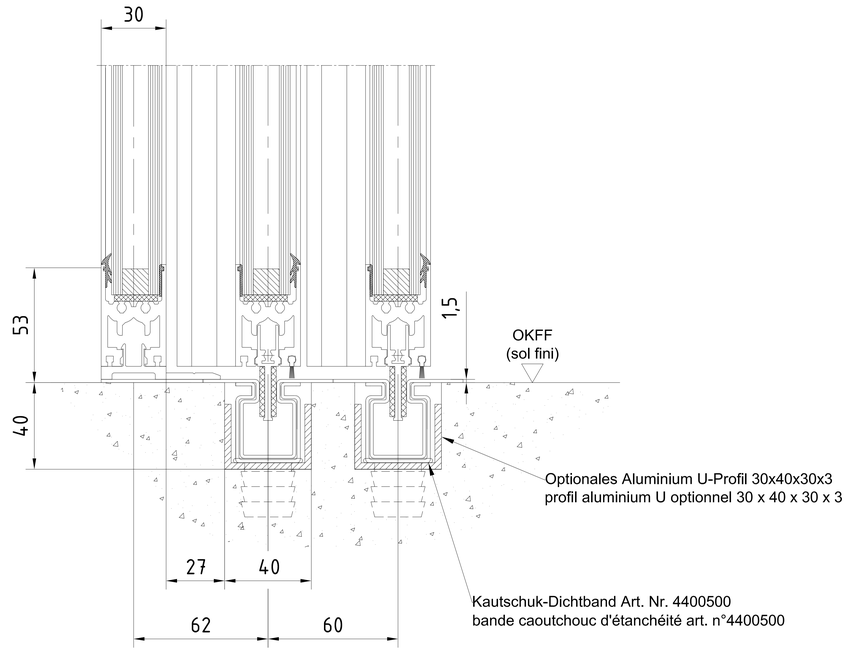

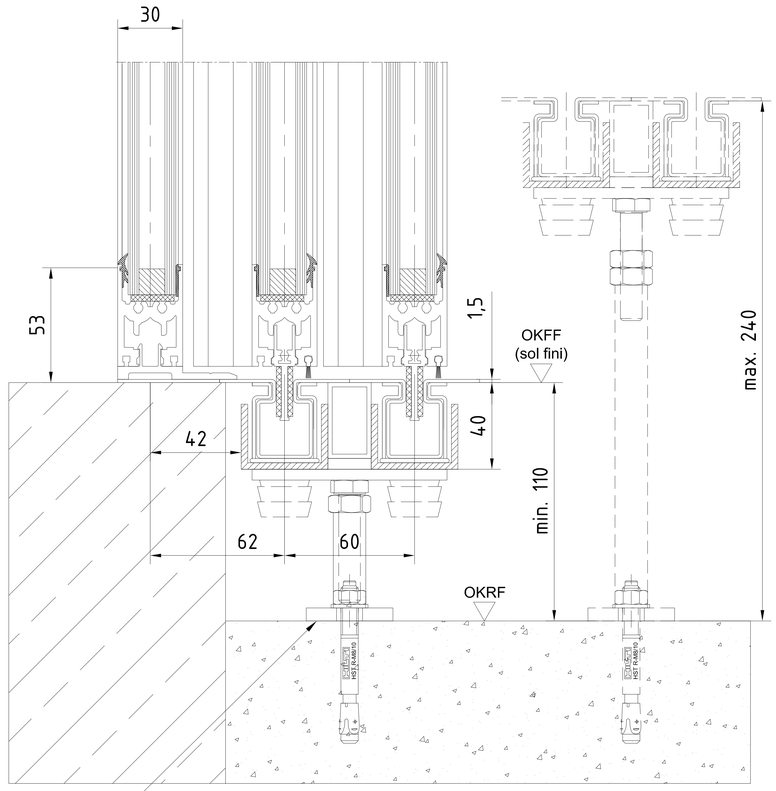

					Datum/Date	Name	Werkstoff/Material
3							
2				Bearb./Drawn	02.2023	Wenzel	
1				Gegr./Tested			
Lfd. No.	Änderg. Nr. 2000000xxxx	Datum/Date	Name	Norm/Stand.			

dormakaba

Maßstab/Scale: 1:1

ES PROLINE
Schiebetuer TST FLEX
porte coulissante TST Flex

Lufführung Variantenn = ISO Verglasung = mit Seitenteil = Unterflurführung
variantes rail de sol encastré = verre isolant = avec partie fixe = rail de sol encastré

© dormakaba GmbH+Co.KG (DE) Ennepetal

Ausgabe/Issue:
Format: A0
Ersatz/Replacem.:
Zeichng-Nr/Drawing-No. | Var. | Art/Typ | Zust/Cond | Blatt/Sheet
257533-00-6-60 | 1 von 81
Var.: 00

"Weitergabe sowie Vervielfältigung dieser Unterlage, Verwertung und Mitteilung ihres Inhalts sind nur mit ausdrücklicher Zustimmung der dormakaba GmbH+Co.KG gestattet. Zuwiderhandlungen verpflichten zu Schadenersatz. Alle Rechte für den Fall der Patenterteilung oder Gebrauchsmustereintragung vorbehalten."